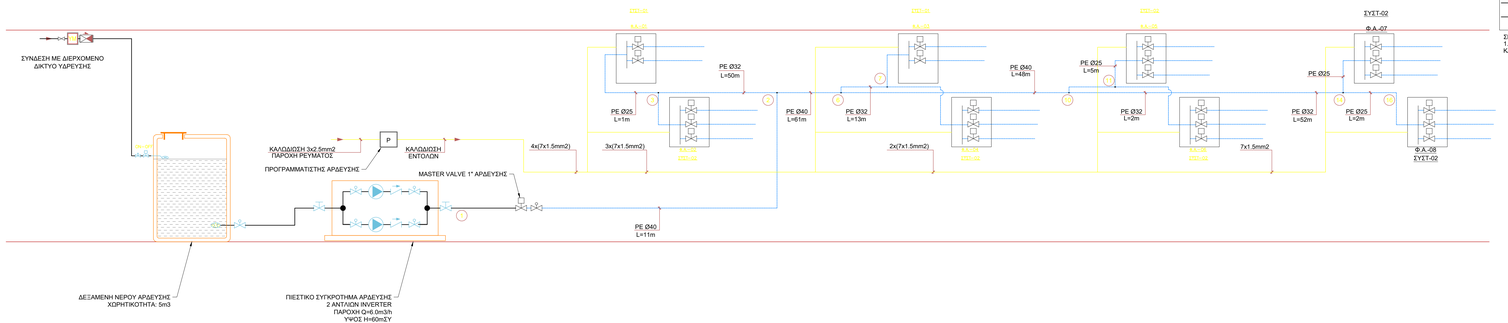


ΓΥΦΤΟΠΟΥΛΟΥ - ΔΙΑΓΡΑΜΜΑ ΦΡΕΑΤΙΩΝ ΑΡΔΕΥΣΗΣ

ΥΠΟΜΝΗΜΑ

- ΕΥΘΥΓΡΑΜΜΟΣ ΣΩΛΗΝΑΣ ΥΔΡΕΥΣΕΩΣ ΑΠΟ ΠΟΛΥΑΙΘΥΛΕΝΙΟ
- ΕΥΘΥΓΡΑΜΜΟΣ ΣΩΛΗΝΑΣ ΑΡΔΕΥΣΕΩΣ ΑΠΟ ΠΟΛΥΑΙΘΥΛΕΝΙΟ
- ΒΑΝΝΑ ΤΥΠΟΥ ΣΦΑΙΡΟΚΡΟΥΝΟΥ (BALL-VALVE)-ΓΕΝΙΚΟΣ ΔΙΑΚΟΠΤΗΣ
- ΔΙΟΔΗ ΗΛΕΚΤΡΟΒΑΝΝΑ
- ΒΑΛΒΙΔΑ ΑΝΤΕΠΙΣΤΡΟΦΗΣ
- ΜΕΤΡΗΤΗΣ ΝΕΡΟΥ
- ΑΛΛΑΓΗ ΣΤΑΘΜΗΣ

ΣΗΜΕΙΩΣΕΙΣ
1. ΓΙΑ ΤΗΝ ΠΡΟΣΤΑΣΙΑ ΤΩΝ ΣΩΛΗΝΩΣΕΩΝ ΑΠΟ ΤΟΝ ΠΑΓΕΤΟ ΑΚΟΛΟΥΘΟΥΝΤΑΙ ΤΑ ΚΑΘΟΡΙΖΟΜΕΝΑ ΣΤΗΝ ΤΕΧΝΙΚΗ ΟΔΗΓΙΑ 2411/86, ΚΕΦ. 10.

EUROPEAN UNION
UIA URBAN INNOVATIVE ACTIONS
Cultural Hidden Identities Rediscover through Networks of Hydro-Cultural HIDRANT

ΕΡΓΟ :

**ΑΝΑΠΛΑΣΗ ΤΗΣ ΠΕΡΙΟΧΗΣ ΤΟΥ ΑΔΡΙΑΝΕΙΟΥ ΥΔΡΑΓΩΓΕΙΟΥ ΣΤΟ ΠΛΑΙΣΙΟ ΤΗΣ ΕΠΕΝΔΥΣΗΣ ΤΟΥ ΠΡΟΓΡΑΜΜΑΤΟΣ UIA05-255 CULTURAL HIDRANT (URBAN INNOVATIVE ACTIONS)**

ΘΕΣΗ :

**ΟΔΟΣ ΓΥΦΤΟΠΟΥΛΟΥ - ΠΑΡΑΡΕΜΑΤΙΑ ΖΩΝΗ (ΑΠΟ ΟΔΟ ΓΥΦΤΟΠΟΥΛΟΥ ΕΩΣ ΓΡΙΒΑ - 6ο ΓΥΜΝΑΣΙΟ)**

**ΔΗΜΟΣ ΧΑΛΑΝΔΡΙΟΥ ΝΟΜΟΥ ΑΤΤΙΚΗΣ**

| | |
|---|---|
| ΗΜΕΡΟΜΗΝΙΑ : ΣΕΠΤΕΜΒΡΙΟΣ 2021 | ΚΛΙΜΑΚΑ ΣΧΕΔΙΟΥ : |
| ΘΕΜΑ ΣΧΕΔΙΟΥ : **ΔΙΑΓΡΑΜΜΑ ΑΡΔΕΥΤΙΚΟΥ ΔΙΚΤΥΟΥ** | ΑΡ. ΣΧΕΔΙΟΥ : **Π2-3.ΗΜ.Δ** |
| ΤΕΧΝΙΚΟΣ ΣΥΜΒΟΥΛΟΣ | ΤΡΑ ΤΗΤΗΙΟ ΡΑΡΑΥΑΝΝΙΣ + ASSOCIATES PROTON ΜΕΛΕΤΗΤΙΚΗ ΕΠΕ |
| Η ΠΡΟΪΣΤΑΜΕΝΗ ΤΜΗΜΑΤΟΣ ΜΕΛΕΤΩΝ | |
| Ο ΠΡΟΪΣΤ, ΤΜΗΜ. ΣΥΓΚΟΙΝΩΝΙΩΝ & ΚΥΚΛΟΦΟΡΙΑΣ | |
| Η ΔΙΕΥΘΥΝΤΡΙΑ Τ.Υ. | |